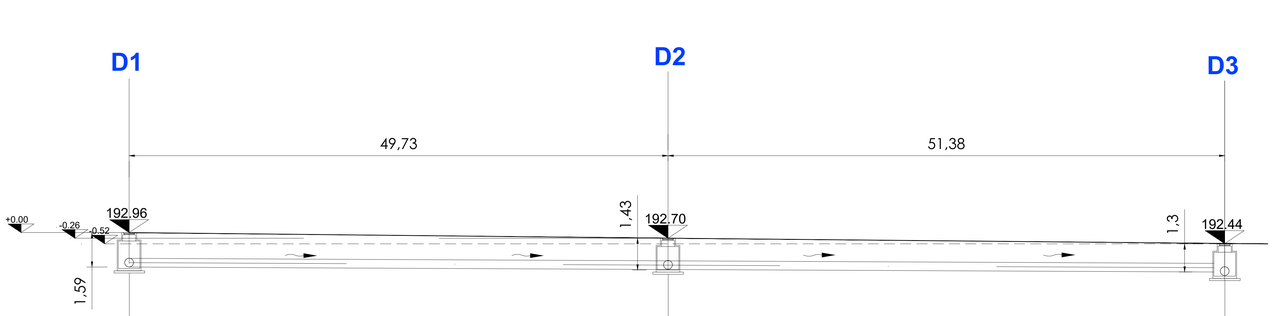

PROFILO LONGITUDINALE D				
PROGRESSIVE	**0.00**	**49.73**		**101.11**
PARZIALE	49,73		51,38	
DISLIVELLO	**00**	**11**		**13**
QUOTA CHIUSINO	**192,96**	**192,70**		**192,44**
QUOTA DI SCORRIMENTO	**191,37**	**191,27**		**191,14**
DIAMETRO E PENDENZA	**tubo in pvc Ø 40 P > 0,2%**		**tubo in pvc Ø 40 P > 0,2%**	

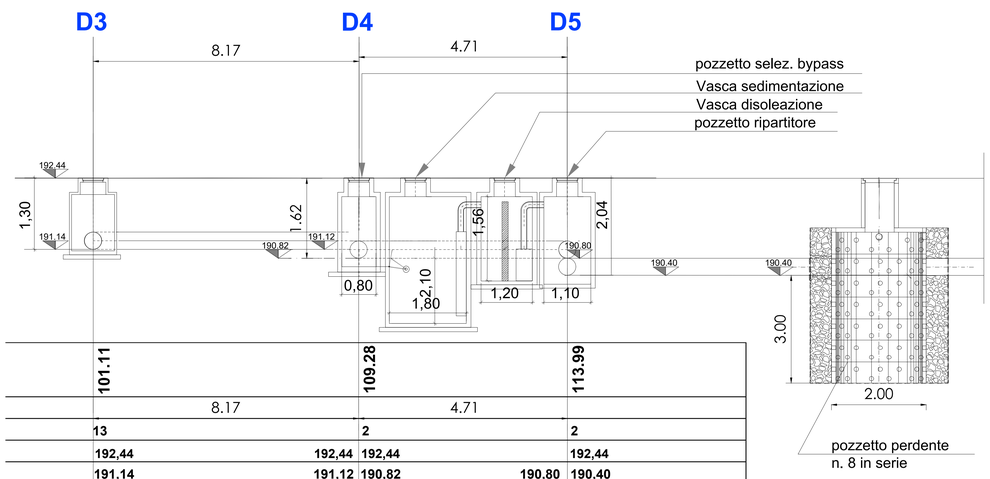

PROFILO LONGITUDINALE D				
PROGRESSIVE	**101.11**	**109.28**		**113.99**
PARZIALE	8.17		4.71	
DISLIVELLO	**13**	**2**		**2**
QUOTA CHIUSINO	**192,44**	**192,44**		**192,44**
QUOTA DI SCORRIMENTO	**191,14**	**191,12**	**190,82**	**190,80**	**190,40**
DIAMETRO E PENDENZA	**tubo in pvc Ø 40 P > 0,2%**		**tubo in pvc Ø 40 P > 0,2%**	

intervento

COMUNE DI CANEGRATE

AMBITO DI PROGETTAZIONE COORDINATA N 05
PIANO DI LOTTIZZAZIONE
Via Pisa

proprietari

Ares Immobiliare Costruzioni s.r.l. Piazza Sant'Ambrogio 21C - Vanzaghello 20020 (MI)
Pizzo Marco - Rappresentante dell'Impresa [redacted]

progettista

arch. berardinelli marco
[redacted]

direttore dei lavori

impresa

tavola

data	*scala*	*titolo*	*n.*
15/07/2021	---	Profilo idraulico	08B
agg. 08/02/2024			
agg. 15/04/2024			

Comune di Canegrate prot. n. 0009596 del 13-06-2024 Cat. 6 Cl. 3